Wirnik Dwukanałowy

Wolny przelot
Free passage
ALPHA 4: Ø 19 mm
ALPHA 5: Ø 24 mm

DN G 2" - 2850 1/min

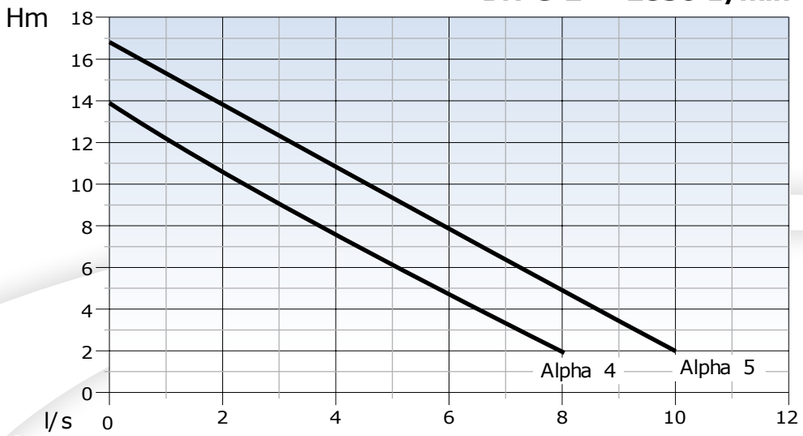

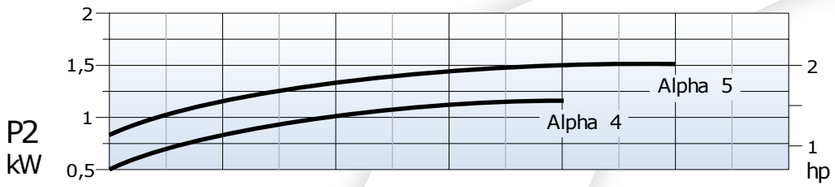

ALPHA 4-55

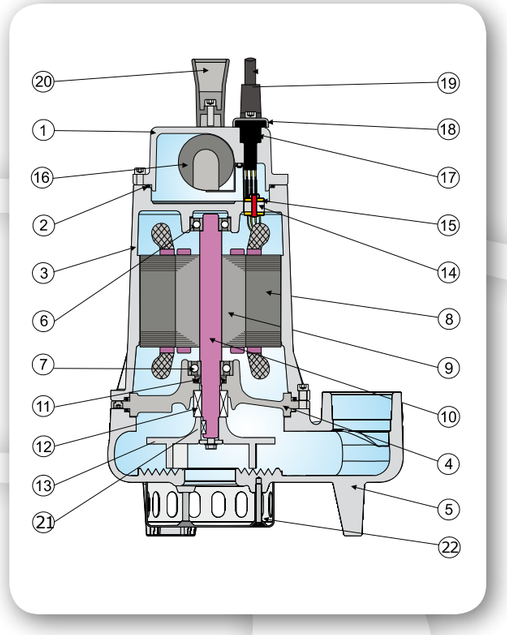

	Descrizione *Description*	Materiali *Materials*
1	**Pokrywa silnika** *motor cover*	**Żeliwo G20** *Cast iron G20*
2	O' Ring - *O' Ring*	**Guma nitrylowa** *nitrilic rubber*
3	**Osłona silnika** *motor casing*	**Żeliwo G20** *Cast iron G20*
4	**Kołnierz pośredni** *Intermediate flange*	
5	**Korpus pompy**	
6	**Łożysko górne** *Upper ball bearing*	
7	**Łożysko dolne** *ball bearing*	
8	**Stojan** - *Stator*	
9	**Rotor** *Rotor*	
10	**Wał silnika** *motor shaft*	**Stal AISI 420** *Stainless steel Aisi 420*
11	**Uszczelnienie wargowe**	**Guma nitrylowa** *nitrilic rubber*
12	**Uszczelnienie mechaniczne dolne**	**Węglik krzemu + witon** *Silicon carbide + viton*
13	**Wirnik** *Impeller*	**Żeliwo G20** *Cast iron G20*
14	**Przejście szczelne oddzielacza** *Separator cable entry gland*	**Guma nitrylowa** *nitrilic rubber*
15	**Podkładka przejścia szczelnego oddzielacza** *Washer cable entry gland*	Nylon
16	**Kondensator** *Capacitor*	
17	**Przejście szczelne kabla**	**Guma nitrylowa** *nitrilic rubber*
18	**Tulejka przejścia szczelnego kabla**	**Stal AISI 416** - *Stainless steel Aisi 416*
19	**Przewód zasilający** *net supply cable*	H07RN8F
20	**Uchwyt** *handle*	**Nylon wzmocniony** *hard nylon*
21	**Wpust** *Key*	**Stal AISI 304** *Stainless steel Aisi 304*
22	**Osłona wlotu**	**Stal AISI 304** *Stainless steel Aisi 304*
	Połączenie śrubowe	**Stal AISI 304** *Stainless steel Aisi 304*

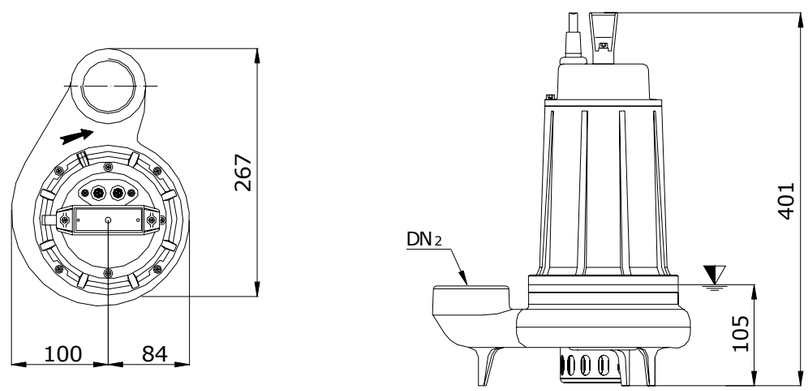

Trójkąt- najniższy dopuszczalny poziom wyłączenia przy sterowaniu automatycznym

- **Przeznaczenie**
  Pompa zatapialna przenośna. Do pompowania wód lekko zanieczyszczonych, wód opadowych i do odwadniania.

- **Silnik**
  Silnik asynchroniczny dwubiegunowy z wirnikiem klatkowym.
  Klasa izolacji F = 155°C
  Stopień ochrony IP 68

- **Uszczelnienia**
  Od strony silnika: uszczelnienie wargowe
  Od strony wirnika: węglik krzemu + uszczelka z witonu Ø 14

- **Dyrektywy, normy, tolerancje**
  Charakterystyki zgodnie z ISO 9906 poziom 2.

Dane technicze

Typ	Q	l/s	1	2	3	4	5	6	7	8	10
		l/m	60	120	180	240	300	360	420	480	600
		m³/h	3,6	7,2	10,8	14,4	18	21,6	25,2	28,8	36,0
ALPHA 4 M/T	H m		12	10,5	9,0	7,5	6,0	4,75	3,25	2,0	
ALPHA 55 M/T			15	14	12,5	10,9	9,4	8,0	6,4	5,0	2,0

Typ	Wydajność *Delivery*	kW		Hp	R.p.m	Poli *bieguny*	Hz	A		
								1 ~		3 ~
		P1	P2		1/min			230 V	µf	400 V
ALPHA 4 M/T	Dn2 - G 2"	1,6	1,1	1,5	2850	2	50	7,6	25	2,9
ALPHA 55 M/T		2,1	1,5	2	2850	2	50			3,6

TYP	DN2	DN3	Kabel			Wyposażenie dodatkowe	Uszczelki		Pierścienie	
ALPHA 4 M/T ALPHA 55 M/T	G 2"	–	1 ~ 230 V	3 ~ 400 V	MT	–	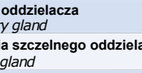			
			(1) 3x1 Ø 9 Schuko-plug Wtyczka Schuko	(1) 4x1 Ø 10 con terminali liberi *with free terminals* z końcówkami bosymi	10		Góra *UPPER*	Dół / *LOWER*	Góra *UPPER*	Dół / *LOWER*
							SC 15-24-5	MG1S2/14 G1	6202 2Z	6302 2Z

TYP	X	Y	Z	Kg
ALPHA 4 M/T	230	450	270	19
ALPHA 55 M/T	230	450	270	21

DRENO POMPE zastrzega sobie prawo wprowadzania zmian powyższych danych bez wcześniejszego

DRENO POMPE CAn AltER WIthOUt nOtIFICAtIOn S thE dAtA mEntIOnEd In thIS CAtALOGUE

Doc_Rev.1
Date_01/07/09